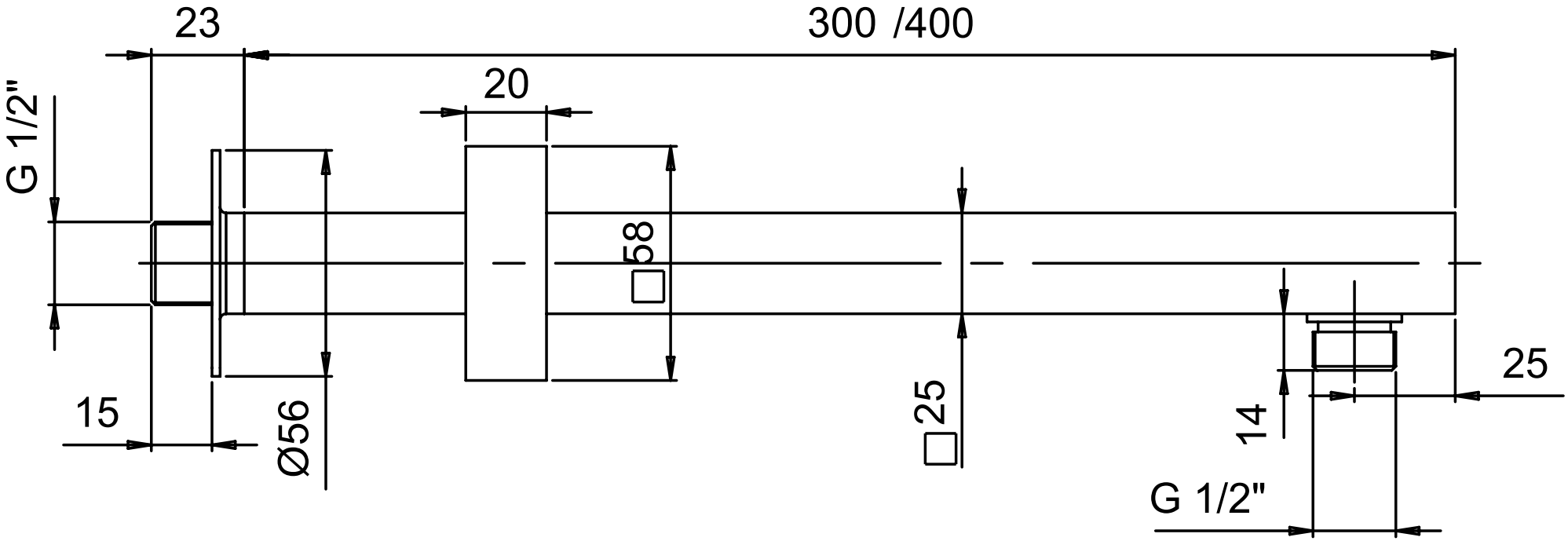
23
300 /400
20
G 1/2"
□58
□25
15
Ø56
14
25
G 1/2"