Famiglia Multiswitch SCD2

SCD2-5..16/W - PSU2032

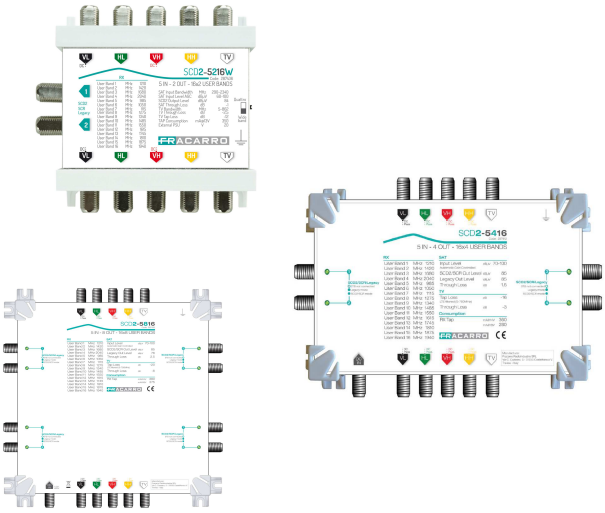

SOLUZIONI per gli impianti domestici e condominiali per la distribuzione del segnale TV e Satellite miscelato con tecnologia SCD2 (dCSS).

Multiswitch SCD2 (dCSS) con **4 ingressi SAT** (VL, HL, VH e HH)**, un ingresso TV passivo** e **2, 4 o 8 uscite** che possono essere di tipo **Legacy** tradizionali, **SCR** con 4 frequenze o **SCD2 (dCSS)** con 16 frequenze; **ciascuna uscita** è quindi in grado di servire contemporaneamente fino a 4 decoder SAT SCR e **il nuovo decoder SKY-Q.**

Il prodotto ha anche un **Controllo Automatico del Guadagno (CAG)** che permette di mantenere un livello di uscita stabile al variare del livello di ingresso.

Caratteristiche principali

- **4** ingressi Satellite
- **1** ingresso TV **passivo** con **filtro LTE**
- **Controllo Automatico del Guadagno (CAG):** permette di mantenere un adeguato livello di uscita (**85dBµV**) anche quando varia la potenza del segnale di ingresso (da **70dBµV a 100dBµV**)
- **Bassa perdita di passaggio:** ideale per installare più SCR in cascata
- **Passaggio DC su tutte le porte:** massima compatibilità con gli impianti esistenti
- **Alimentatore opzionale (287423 - PSU2032):** per alimentare l'LNB o l'eventuale amplificatore di testa; il multiswitch si alimenta interamente da STB.
- **2, 4 o 8 USCITE** per gestire:
  - **2, 4 o 8** decoder legacy tradizionali
  - **8, 16 o 32** decoder SCR (4 o 8 porte x 4 freq. sui 4 cavi)
  - **32, 64 o 128** decoder SCD2 (dCSS) (4 o 8 porte x 16 freq. sui 4 cavi)
- **Autodetection** della modalità di funzionamento (a seconda del STB collegato alla porta); questo permette di passare da un STB Legacy ad uno SCR o SCD2 senza effettuare alcun intervento sull'impianto.
- **Compatibile** con i vecchi STB Legacy o SCR
- Il multiswitch si avvia automaticamente in modalità Legacy ed effettua lo switch in modalità SCR non appena ne rileva un comando DiSEqC. **Il cambio di funzionamento viene indicato da un LED** posto vicino alla derivata utente

		SCD2-5216W
Codice Fracarro		287436
Porte		
Ingressi		4 SAT + 1 TV
Uscite		4 SAT + 1 TV
Derivate		2 per 2 utenti legacy 8 utenti SCR totali 32 ut. SCD2 (dCSS) totali
SAT		
Banda passante **(Wide band compatibile)**	MHz	290 – 2340
Banda derivata	MHz	950 – 2150
Dinamica CAG	dBµV	60 – 100
Massimo livello di ingresso	dBµV	100
Livello di uscita	dBµV	Legacy: 76 SCR: 84 SCD2 (dCSS): 84
Frequenze SCR	MHz	1.210 – 1.420 – 1.680 – 2.040
Frequenze SCD2 (dCSS)	MHz	985 – 1.050 – 1.115 – 1.275 1.340 – 1.485 – 1.550 – 1.615 1.745 – 1.810 – 1.875 – 1.940
Perdita di inserzione	dB	-1
Return Loss in/out	dB	> 8
Return Loss derivata	dB	> 8
TV		
Banda passante	MHz	5 – 862
Banda derivata (filtro LTE)	MHz	5 – 862
Guadagno	dB	-12
Perdita di inserzione	dB	-2,5
Return Loss in/out	dB	> 8
Return Loss derivata	dB	> 8
Caratteristiche generali		
Tipo di commutazione		Legacy (14/18V 0/22KHz) SCR (EN50494) SCD2 dCSS (EN50607)
Consumo su derivata	mA@14V	350
Consumo su porta VL o VH	mA@20V	350
Dimensioni	mm	90x90x40
Temperatura di funzionamento	°C	-10 to 55

		SCD2-5416	SCD2-5816
Codice Fracarro		287412	287435
Porte			
Ingressi		4 SAT + 1 TV	
Uscite		4 SAT + 1 TV	
Derivate		4 per 4 utenti legacy 16 utenti SCR totali 64 ut. SCD2 (dCSS) totali	8 per 8 utenti legacy 32 utenti SCR totali 128 ut. SCD2 (dCSS) totali
SAT			
Banda passante	MHz	950 – 2150	
Banda derivata	MHz	950 – 2150	
Dinamica CAG	dBµV	70 – 100	
Massimo livello di ingresso	dBµV	100	
Livello di uscita	dBµV	Legacy: 76 SCR: 85 SCD2 (dCSS): 85	
Frequenze SCR	MHz	1.210 – 1.420 – 1.680 – 2.040	
Frequenze SCD2 (dCSS)	MHz	985 – 1.050 – 1.115 – 1.275 1.340 – 1.485 – 1.550 – 1.615 1.745 – 1.810 – 1.875 – 1.940	
Perdita di inserzione	dB	-1,5	-2,5
Return Loss in/out	dB	> 8	
Return Loss derivata	dB	> 8	
TV			
Banda passante	MHz	5 – 1000	
Banda derivata (filtro LTE)	MHz	5 – 790	
Guadagno	dB	-16	-20
Perdita di inserzione	dB	-3	-6
Return Loss in/out	dB	> 8	
Return Loss derivata	dB	> 8	
Caratteristiche generali			
Tipo di commutazione		Legacy (14/18V 0/22KHz) SCR (EN50494) SCD2 dCSS (EN50607)	
Consumo su derivata	mA@14V mA@18V	360 280	380 300
Corrente massima per telealimentazione LNB	mA	500	
Consumo su porta DC IN	mA@20V	560	
Dimensioni	mm	220x140x50	220x220x50
Temperatura di funzionamento	°C	-10 to 55	

Codice Fracarro	Articolo	Imballo	Quantità	Dimensioni	Peso unitario	Peso totale
			Pcs	mm	Kg	Kg
287436	SCD2-5216W	Single	1	100x100x50	0.20	0.25
287412	SCD2-5416	Single	1	297x158x57	0.60	0.65
287435	SCD2-5816	Single	1	297x240x57	0.80	1.00

Alimentatori

PSU2032

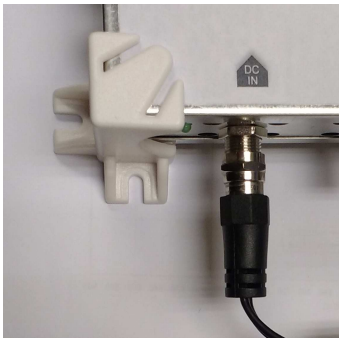

Alimentatore **20V 3,2A con connettore F maschio** senza inseritore DC; ideale per alimentare il multiswitch **SCD2-5..16** quando i decoder non riescono a sostenere il carico sulla derivata.

Protetto da sovraccarichi per garantire la perfetta efficienza dell'impianto.

Quando questo alimentatore è inserito nella porta **DC-IN**, i multiswitch SCD2-5216W, SCD2-5416 e SCD2-5816 sono **interamente alimentati da questo PSU** e la tensione viene distribuita sulle linee passanti per alimentare eventuali amplificatori e LNB presenti sull'impianto. Viene utilizzato per alimentare il multiswitch **quando i decoder non riescono a sostenere il carico sulla derivata.**

Caratteristiche

- Alimentatore 20V 3,2A su connettore F
- **Spina di alimentazione rimovibile**, è quindi possibile sostituirlo con un cavo con spina standard Inglese
- Con l'adattatore **PC8338** è possibile convertire la spina Europea in spina Inglese
- Classe di isolamento **II**
- Dimensioni compatte

		PSU2032
Codice Fracarro		287423
Tensione di uscita	V	20
Corrente di uscita	mA	3200
Tensione di alimentazione	V, Hz	100-240, 50-60
Isolamento	Classe	II
Connettore	tipo	F
Polarità	pol	interno positivo, esterno negativo
Dimensioni	mm	140 x 55 x 35
Temperatura di lavoro	°C	-10 - +55

Codice	Articolo	Imballo	Quantità	Dimensioni	Peso unitario	Peso totale
			pezzi	mm	kg	kg
287423	PSU2032	Singolo	1	225 x 95 x 60	0,490	0,501

Esempio Installativo

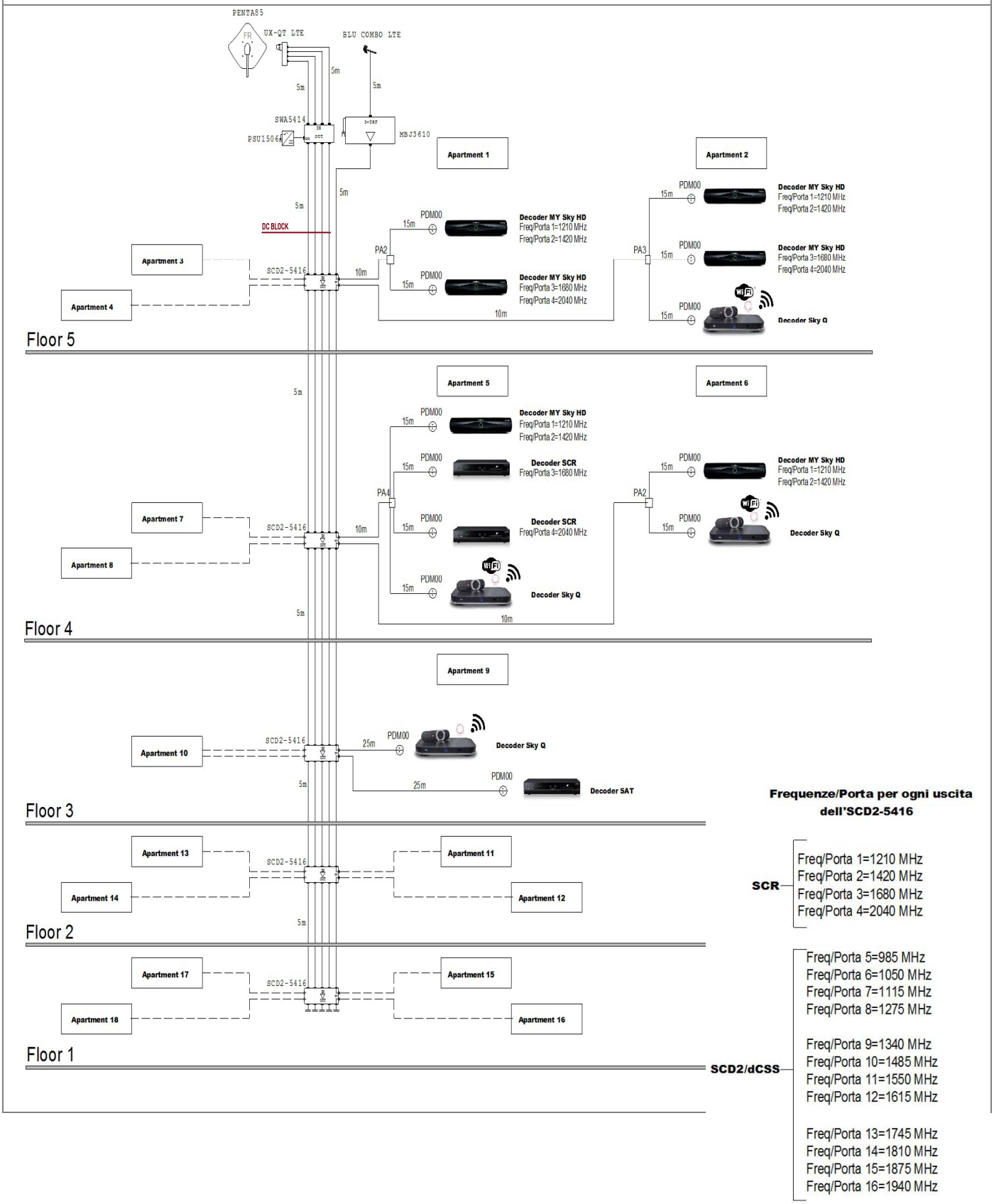

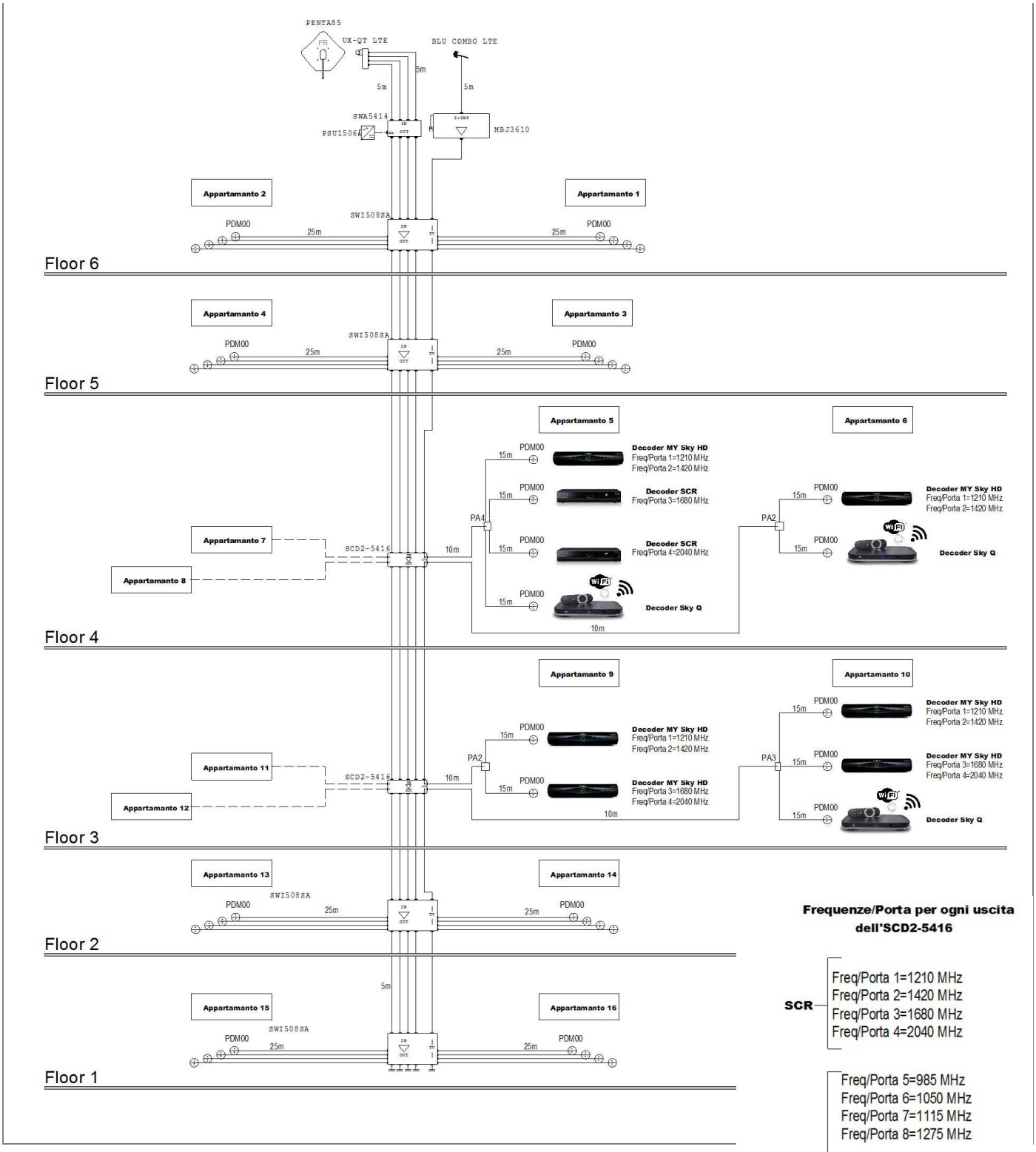

Frequenze/Porta per ogni uscita dell'SCD2-5416

SCR
- Freq/Porta 1=1210 MHz
- Freq/Porta 2=1420 MHz
- Freq/Porta 3=1680 MHz
- Freq/Porta 4=2040 MHz

SCD2/dCSS
- Freq/Porta 5=985 MHz
- Freq/Porta 6=1050 MHz
- Freq/Porta 7=1115 MHz
- Freq/Porta 8=1275 MHz
- Freq/Porta 9=1340 MHz
- Freq/Porta 10=1485 MHz
- Freq/Porta 11=1550 MHz
- Freq/Porta 12=1615 MHz
- Freq/Porta 13=1745 MHz
- Freq/Porta 14=1810 MHz
- Freq/Porta 15=1875 MHz
- Freq/Porta 16=1940 MHz
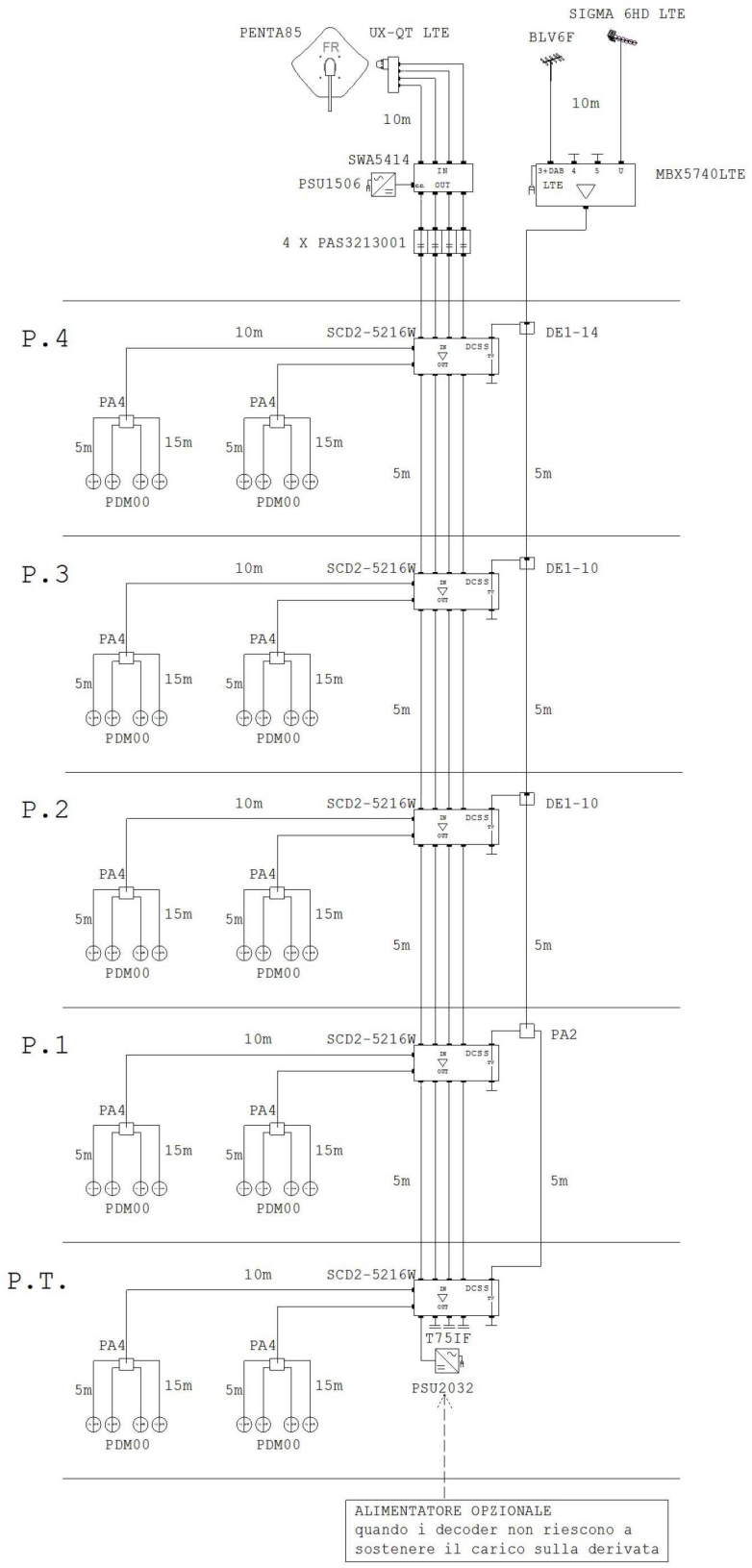
PSU2032 utilizzato per alimentare il multiswitch **SCD2-5216W** quando i decoder non riescono a sostenere il carico sulla derivata