scheda tecnica - data sheet

modello modell:	**ALEA**
codice code:	**5177**
design:	**ABS studio**
anno - year:	**2006**
tipologia: tipology:	**lampada a plafone** **ceiling lamp**
materiali materials:	**allumino** **aluminium**
luce: light:	**diretta** **direct**
lampadine - bulbs:	**50W E27 PAR 20** **60W E27** **23W Dulux EL R80**
grado IP - IP grade:	**20**
peso netto - net weight:	**0,9 Kg**
optional:	**Art.0205:cornice con vetro** **Art.0205:frame with glass**
finiture: finishes:	**.45 alluminio anodizzato** **.45 aluminium anodized**
marcatura: marking:	CE
simboli costruttivi: symbols:	F

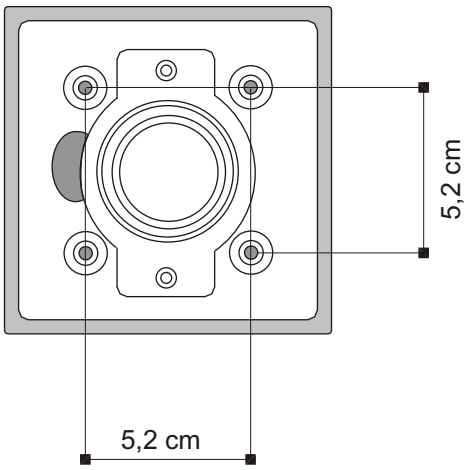

Schema per il fissaggio a parete - Outline for wall fitting

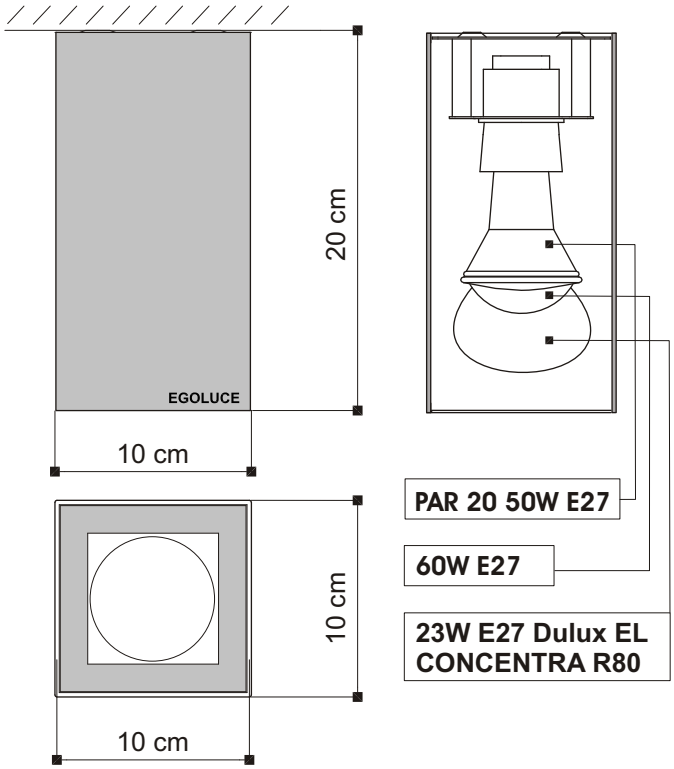

Dimensioni - Dimensions

EGOLUCE s.r.l, via I.Newton 12 - 20016 Pero - Milano
telefono +39 02 3395861.1 - fax. +39 02 3535112
e-mail: info@egoluce.com - http://www.egoluce.com

La presente scheda tecnica è di proprietà di EGOLUCE srl. Tutti i diritti sono riservati. Le fotografie, le descrizioni degli apparecchi, disegni quotati ed i valori fotometrici menzionati sono a titolo indicativo e non costituiscono alcun impegno per la nostra società che si riserva di apportare, in qualsiasi momento e senza preavviso, tutte le modifiche che riterrà opportune.